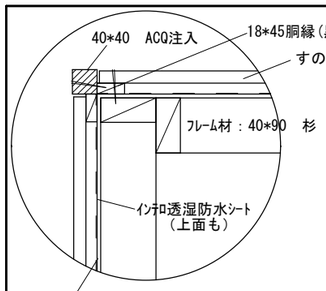

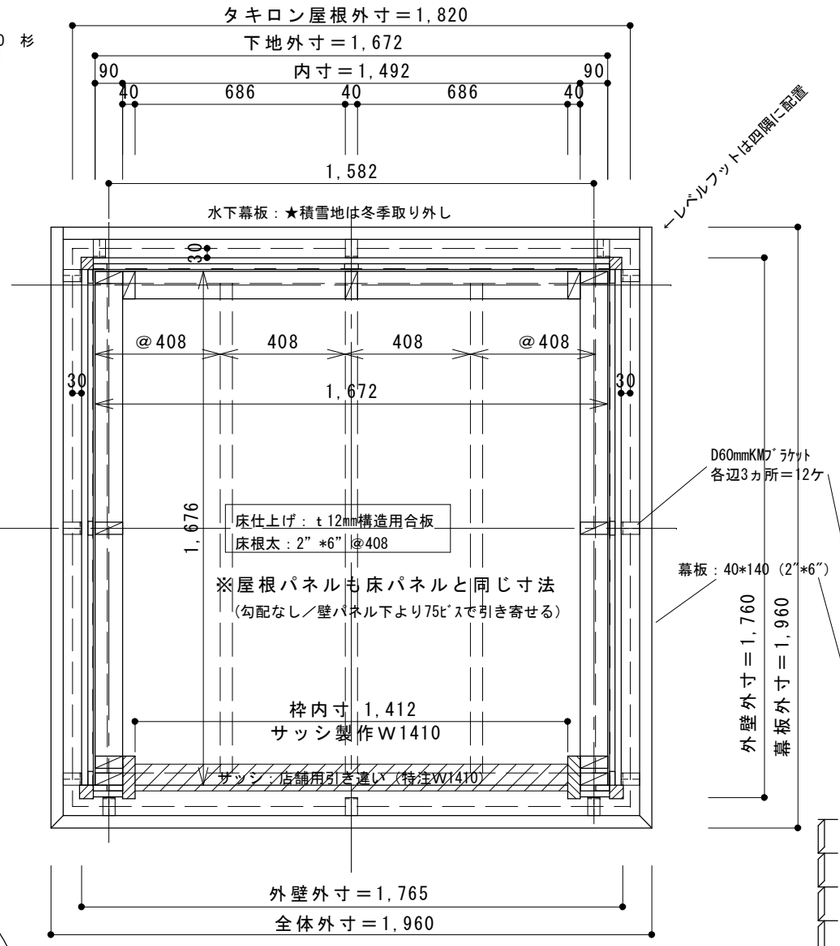

平面図

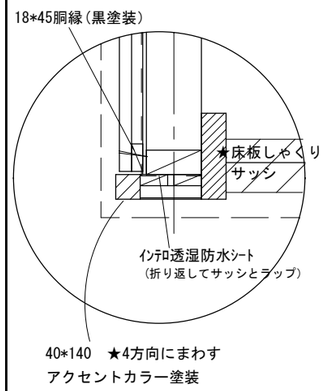

内壁間柱はあらわし
面材内側はあらわし
たな板を必要に応じて製作

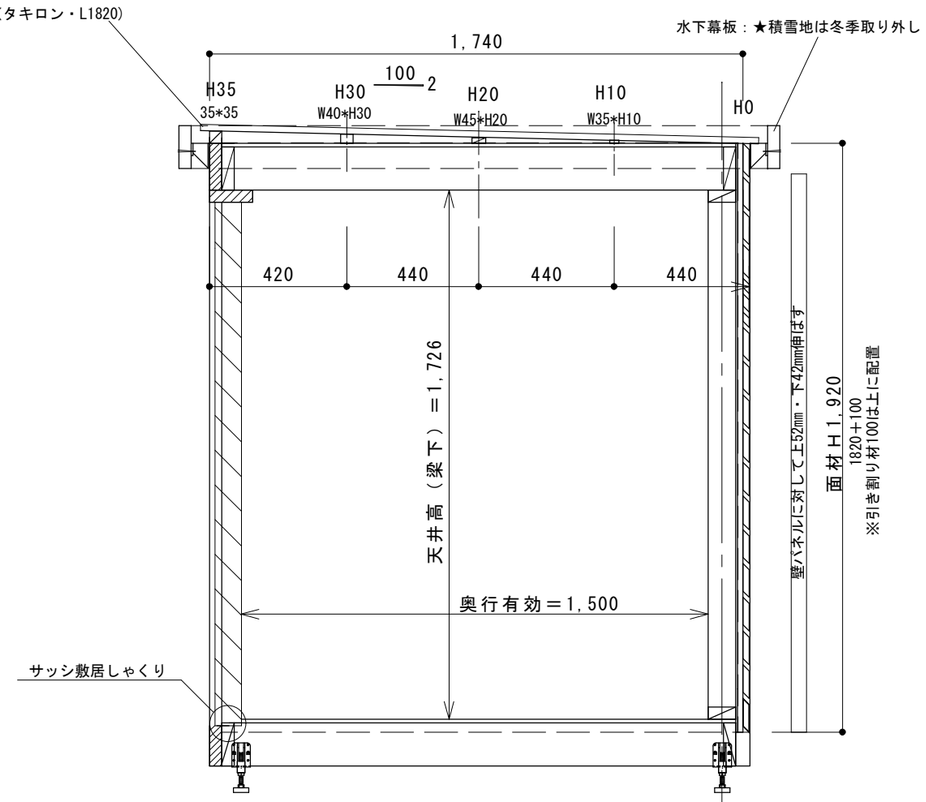

矩計図

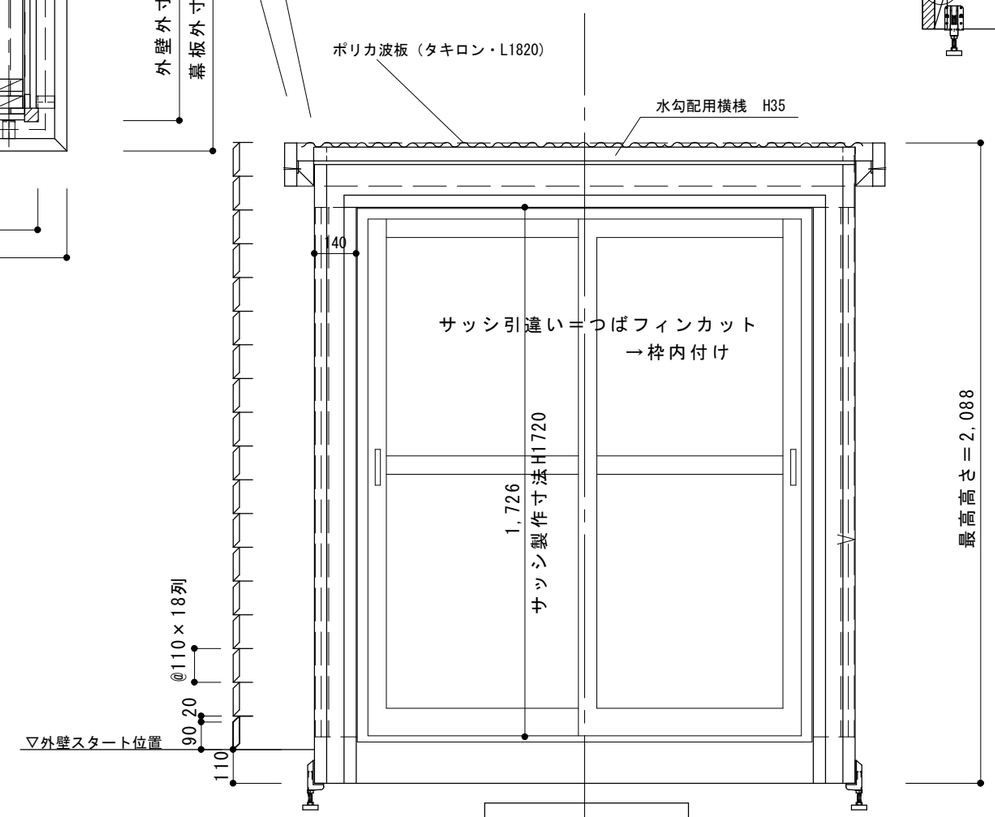

正面図

最下段外壁は、レベルフット取付部位を欠き取る

記事		Ｒｅｂｏｒｎ-Ｓｔｕｄｉｏ一級建築士事務所 〒381-2214　長野市稲里町田牧1327-7　　長野県知事登録　Ａ第96201号 一級建築士　国土交通省大臣登録　第324427　塩原　真貴			年月日 30.2.5 縮　尺 1/20	工事名称 木の物置　名称：F-LAT _BOX（ﾌﾗｯﾄﾎﾞｯｸｽ） 図面名 製作用詳細図	図面番号